キンダーパーティーpresents町田夏祭り
櫓ステージ募集要項

開催日程	2020年　08月15日(土)・16日(日)
集合時間	ご出演30分前 までに会場PAブース内「出演者受付」にて受付
出演時間	11:00～19:30頃 ※細かいご出演時間は指定出来かねますのでご了承下さい。
開催場所	町田シバヒロ(東京都町田市中町 1-20-23) ※小田急「町田」駅　徒歩8分
ステージ使用料	無料
内容/演目	イベントでのステージ企画です。 どんなジャンルのパフォーマンスでもかまいません！ 1団体30分程度(デハケ込み)になります。 ※持ち時間は調整可能なのでご相談ください。
応募方法	出演者申込書に内容記入の上、下記の舞台担当へメールまたはFAXでご提出ください。 締め切りは7月31日(金)までとさせて頂きます。
注意点	■当日は時間厳守でお願い致します。 ■大きな音を出せない会場になりますので、ご理解、ご協力をお願い致します。 ■ステージサイズは、W7,200×D6,300mm、中央にイントレ櫓の設置を予定しております。別途ステージ図面を参照ください。 ■音響機材はCDデッキとマイクをご用意させていただきます。 その他、楽器、機材を持ち込む際はご連絡下さい。 またCDを使用する場合も、予めご連絡下さい。 ■場あたり(リハーサル)は行えませんのでご了承下さい。 ■本イベントは雨天中止になります。中止の決定は当日8:00に行い代表者様へご連絡致します。中止になった際の、順延はございませんので予めご了承下さい。 ■会場内に駐車場はございません。近隣の駐車場をご利用下さい。 ■出演の可否及び希望日程につきましては、ご希望に添えない可能性がございますので予めご了承ください。

8月15・16日 タイムスケジュール(当日のおおまかな流れ)	
10:00	開場(イベントスタート)
11:00 ↕ 19:30	ご出演　↕　こちらの時間内でご参加いただけます!

ご不明点などございましたら、お気軽にご連絡下さい。

【 FAX/他お問合わせ】
キンダーパーティー事務局　TEL: 045-507-8411 / FAX: 045-507-8014
舞台担当：杉浦/立川　tel：070-4545-8458 / mail：info@kinderpartyproject.jp

まちだキンダーパーティー夏祭り
櫓ステージ出演者申込書

ふりがな				
所属団体名				
連絡先	TEL　　FAX			
住所				
ふりがな				
チーム名				
ふりがな				
代表者氏名				
代表者連絡先	TEL	PCアドレス		
出演者人数	人	男女別人数	男の子	女の子
			人	人
演目内容				
所要時間				
持込み備品	1.　CD持込み（有・無） 2. その他、持込希望機材（有・無） ＊有の場合・・・機材：＿＿＿＿＿＿＿＿＿＿＿＿＿＿＿＿			
貸出し備品	1.　マイク（有・無） ＊有の場合・・・使用本数：＿本 （有線マイク3本まで、ワイヤレスマイク4本まで） マイクスタンド：＿本（2本まで） 2.　その他備品（有・無）＊備品：＿＿＿＿＿＿＿＿＿＿＿＿＿＿＿＿ テーブルやイスなどご相談ください			
紹介内容 （司会に喋って欲しい内容）				
参加希望 （1つ○で囲って下さい）	1. 15(土)のみ参加希望 2. 16(日)のみ参加希望 3. 両日ともに参加希望			

※注意事項

■出演の可否及び希望日程につきましては、ご希望に添えない可能性がございます。

■出演希望団体の過多により、期限よりも早く募集を締め切らせて頂く場合があります。

■ステージの大きさはW7,200×D6,300mmですが、ステージ中央2m×2mはイントレを使用し櫓にする予定です。ステージとして使用できる面積が限られておりますので予めご了承ください。（別途ステージ図面を参照下さい。）

■本イベントは雨天中止になります。中止の決定は当日8:00に行い、代表者様へご連絡致します。

中止になった際の、順延はございませんので予めご了承下さい。

【 FAX/他お問合わせ】
キンダーパーティー事務局　TEL: 045-507-8411 / FAX: 045-507-8014
舞台担当：杉浦/立川　tel : 070-4545-8458 / mail : 24-@carol-f.co.jp

ステージ詳細

ステージ上面図

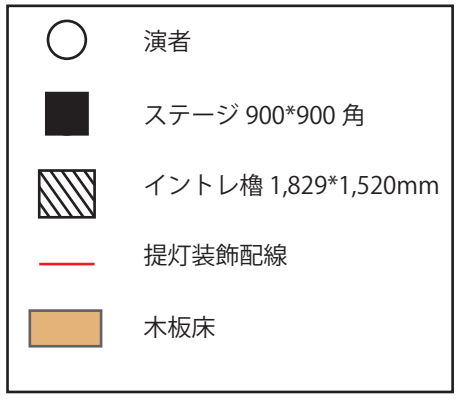

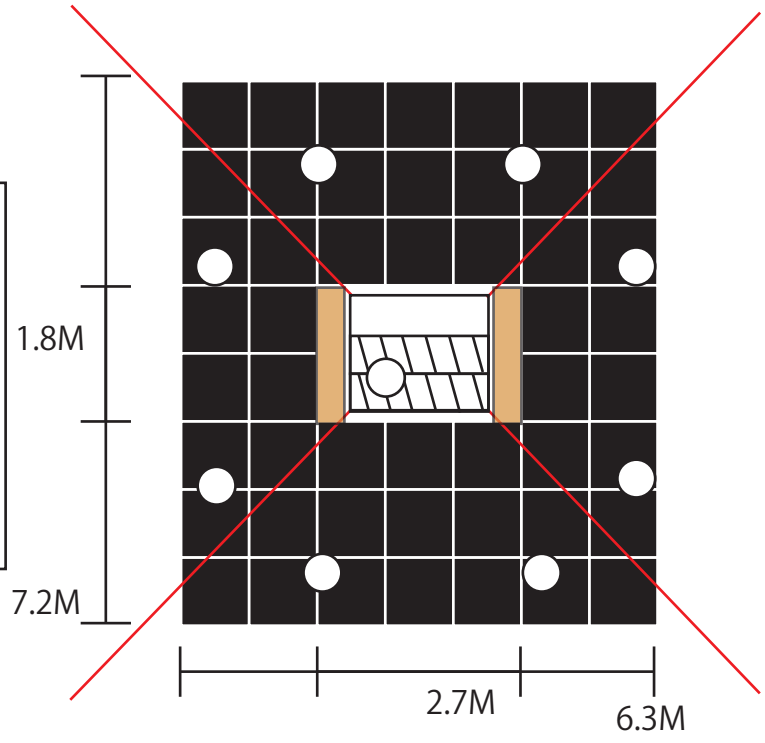

ステージとして使用出来る面は、
図面上の黒塗りの部分となります。
使用できるステージ面の幅は 1.8m です。
櫓部分を使用することも可能です。
櫓の高さは約 3.3m です。
櫓上部の床は 1,8m×1m です。

側面図

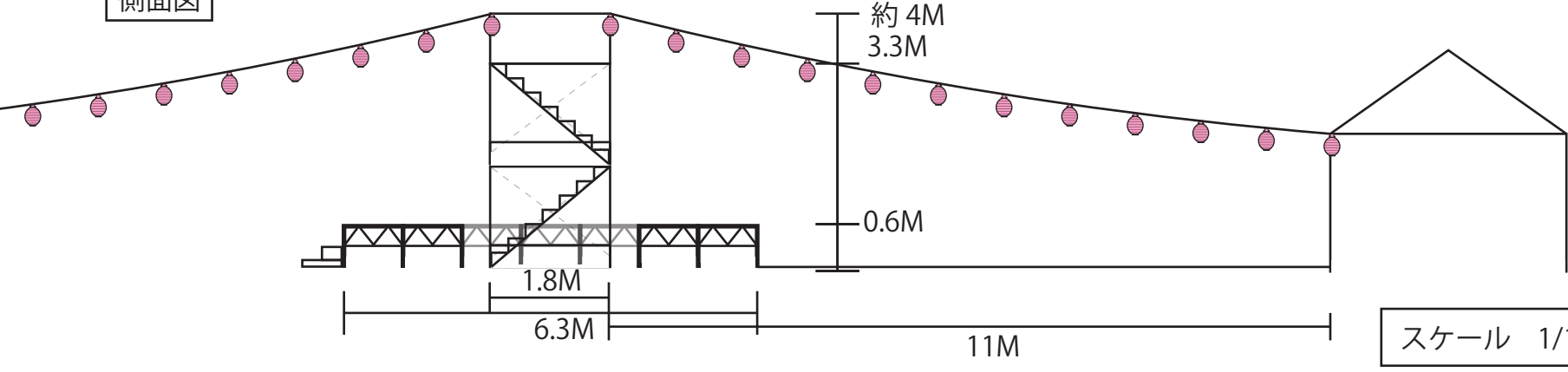

スケール　1/100